HOBART

VAATWASTECHNIEK
GEREEDSCHAPPEN VAATWASMACHINES

UP | UX

HET BETERE OF HET BESTE - DE KEUS IS AAN U!

PROFI-LIJN

De PROFI-lijn – alles wat een professionele vaatwasmachine nodig heeft. De succesvolle productreeks van HOBART wordt overal toegepast daar waar vraag is naar het werk van een echte professional als het gaat om het reinigen van veel en vuil vaatwerk. Hier wordt efficiënte vaatwastechniek en een groot bedieningscomfort met lage bedrijfskosten gecombineerd. Talloze uitvoeringsopties zorgen ervoor dat de PROFI-lijn een op maat gemaakte oplossing voor de meest uiteenlopende toepassingsgebieden biedt.

PREMAX-LIJN

De **PREMAX**-lijn is het juiste model voor iedereen die meer wil. Want **PREMAX** zet maatstaven. En dat in alle opzichten: minimale bedrijfskosten en een indrukwekkend bedieningscomfort gecombineerd met maximale prestaties. De **PREMAX**-lijn is de meest economische en innovatieve vaatwasmachine op de markt. Naast de pluspunten van de PROFI-modellen overtuigt **PREMAX** met unieke producteigenschappen en is het de ideale partner voor een perfecte vaatwasorganisatie die voldoet aan de hoogste eisen.

PREMAX-LIJN EXCLUSIEF
De exclusieve PREMAX-features zijn gekenmerkt met dit opschrift op een gouden achtergrond.

ONKLOPBAAR IN LAADVERMOGEN EN GROOTSTE AFWASKRACHT

UW VOORDEEL:

- De gereedschappen vaatwasmachines van HOBART worden overal gebruikt waar groot vaatgoed en toebehoren moeten worden afgewassen. Wij bieden u het model dat perfect is afgestemd op uw manier van afwassen en de lokale eisen. Krachtig en zuinig

EXCLUSIEF BIJ HOBART:

- Maximale capaciteit: door het unieke, zijdelingse wassysteem bereiken de universele vaatwasmachines van HOBART de drievoudige capaciteit per wasbeurt in vergelijking met een normale gereedschappen vaatwasmachine.
- Efficiënte spoelsystemen met direct sproeisysteem voor afwasmiddel bereiken ook bij aangedroogde voedingsresten een optimaal vaatwasresultaat en verlagen aanzienlijk het handmatige voorreinigen.
- Zuinige spoeltechniek: door moderne warmteterugwinningssystemen kunnen op lange termijn energiebesparingen van meer dan 3.500 € per jaar bereikt worden.

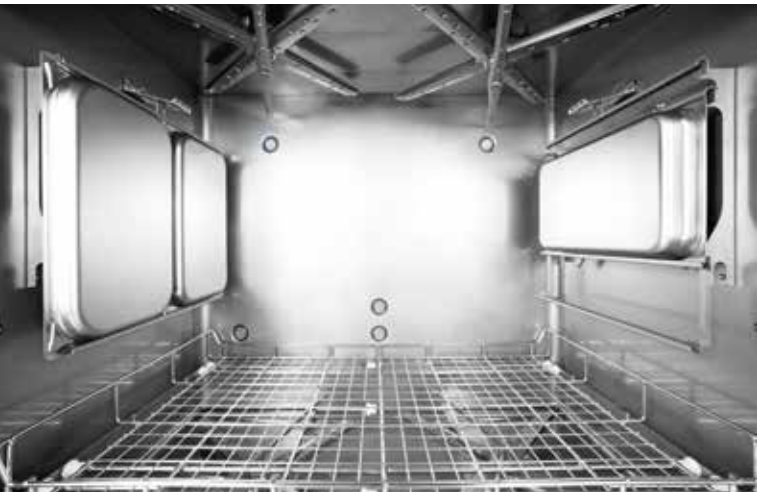

HOBART

ONZE MODELLEN

PREMAX UP
Enige gereedschappen vaatwasmachine met zijdelings wassysteem In vergelijking met andere modellen biedt de **PREMAX** UP daardoor de drievoudige capaciteit op dezelfde ruimte. Innovatieve en efficiënte reinigingssystemen zorgen voor een perfect vaatwasresultaat bij een duidelijk verminderde handmatige voorreiniging.

PREMAX UPT
De **PREMAX** UPT biedt de voordelen van de **PREMAX** UP in combinatie met de dubbele capaciteit in vergelijking met een traditionele gereedschappen vaatwasmachine met dubbele rek.

PROFI UX
Reinigt potten, pannen, platen, bakken en manden met perfect vaatwasresultaat. Enkel bij HOBART kunnen 4 bakkersmanden in één spoelproces gereinigd worden.

PROFI UXT
Het juiste model voor groot vaatwasgebruik Het model **PROFI** UXT biedt de dubbele capaciteit in vergelijking met de **PROFI** UX en kan tegelijkertijd 6 bakkersmanden afwassen.

PROFI UXTH
Het kapmodel vergemakkelijkt het vullen en leegmaken van de machine. Door de doorschuifmogelijkheid is de voorafruiming comfortabel en ergonomisch.

PROFI UXTLH
De bovengemiddelde inschuifhoogte van de **PROFI** UXTLH biedt meer plaats en verhoogt daarmee de capaciteit per spoelbeurt. In het bijzonder bij platen en bakkersmanden en is daardoor ideaal voor gebruik in bakkerijen.

SPOELRESULTAAT

PREMAX LIJN EXCLUSIEF

VAPO-ACTIVE STOOMWASSEN

Sterk aangedroogde voedingsresten, in het bijzonder zetmeel en eiwit, zijn een uitdaging voor elke gereedschappen vaatwasmachine. Als aanvulling van het POWER-wassen wordt bij de **PREMAX** UP het losmaken van hardnekkig vuil tijdens het wassen ondersteund door stoom zonder extra mechanische hulpmiddelen. Zetmeel- en eiwitresten worden zacht- en losgemaakt. Bovendien verhoogt de stoom de wastemperatuur en de efficiëntie van de reinigingschemie.

DIRECT SPROEISYSTEEM VOOR AFWASMIDDEL

Het handmatig voorweken en voorreinigen van het vaatgoed neemt veel tijd in beslag. Voor een optimaal vaatwasresultaat bij traditionele technologieën is dat echter een noodzakelijke voorwaarde. Het standaard direct sproeisysteem voor afwasmiddel van HOBART legt bij de **PREMAX** UP na het voorwassen een film van afwasmiddel op het vaatgoed en weekt het meest hardnekkige vuil los. Daardoor komen sterk vastzittende voedingsresten los van het vaatgoed en kunnen deze door het wassen afgespoeld worden. Handmatig voorweken en voorreinigen van het vaatgoed worden daardoor aanzienlijk verminderd.

GENIUS-X² FIJNFILTER SYSTEEM

Voortdurend schoon afwaswater is de voorwaarde voor het beste spoelresultaat en voor weinig verbruik aan reinigingsmiddelen en water. Met het verder ontwikkelde GENIUS-X² fijnfilter systeem wordt het afwaswater tijdens het afwassen continu door een systeem uit filters gevoerd. Vuildeeltjes worden parallel met de wascyclus weggepompt. Vóór het naspoelen met helder water worden de resterende vuildeeltjes weggepompt. Het afwaswater wordt met het verse water van de volgende naspoeling aangevuld. Daadoor wordt het optimaal gezuiverd en garandeert het een nog beter wasresultaat. GENIUS-X² reinigt zichzelf bij het wegpompen en reduceert daardoor het verbruik aan reinigingsmiddelen aanzienlijk.

ROTOR-X WASSYSTEEM

Een onberispelijk spoelresultaat wordt bereikt doordat het reinigingsmiddel over het gehele oppervlak van het vaatgoed inwerkt, vervuilingen losmaakt en vasthoudt. Hiervoor moet het afwaswater ieder punt van de vaat nat maken; hoe vaker en intensiever dat gebeurt, hoe beter het resultaat is. Het draaiende ROTOR-X wassysteem bestaat uit één kruiswasarm boven en één onder. De draaiing van de wasarmen zorgt voor het noodzakelijke wasmechanisme, tegelijkertijd brengen de groothoeksproeiers het afwaswater door een nauwkeurige sproeiwaaier naar iedere plek van de vaat. Het ROTOR-X wassysteem garandeert een uitstekend spoelresultaat over het gehele oppervlak.

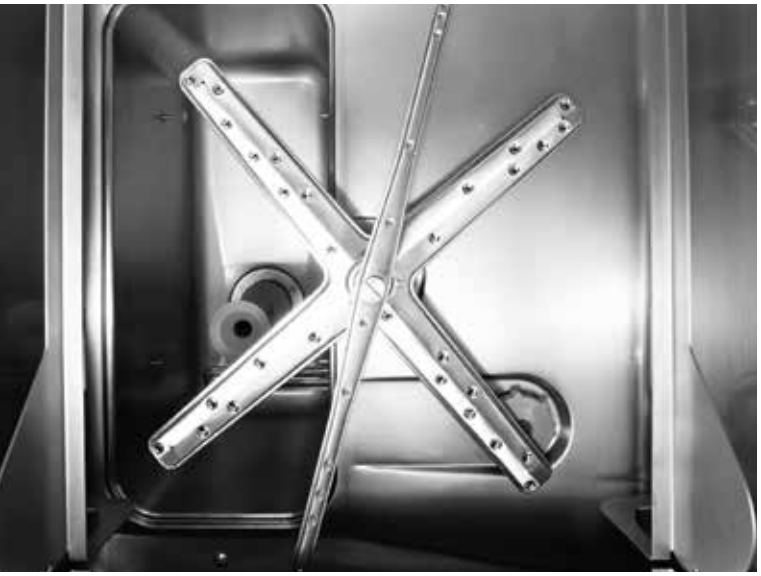

ZEEFDETECTIE

Schoon afwaswater is de voorwaarde voor een schoon en hygiënisch spoelresultaat. Filtersystemen dragen in aanzienlijke mate ertoe bij dat het afwaswater schoon blijft. De zeefdetectie controleert voortdurend of de zeef correct is geplaatst. Anders geeft de besturing een waarschuwing weer. Als de zeef correct wordt geplaatst kan de werking hervat worden.

POWER-WASSEN

Hoe meer tijd vergaat tussen het gebruik van toebehoren, platen, potten en pannen en de reiniging ervan, hoe sterker het vuil op het vaatgoed zit. Na een langere aankoektijd kan het noodzakelijk zijn om het vaatgoed voor te reinigen, of de toebehoren meerdere keren te spoelen om een perfect spoelresultaat te verkrijgen. Het POWER-wassen creëert een hogere wasdruk die zelfs de hardnekkigste verontreinigingen zonder voorreiniging losmaakt en afspoelt. Het POWER-wassen met speciale impuls-sproeiers garandeert ook bij moeilijk los te maken levensmiddelresten een hygiënisch perfect resultaat.

HOBART

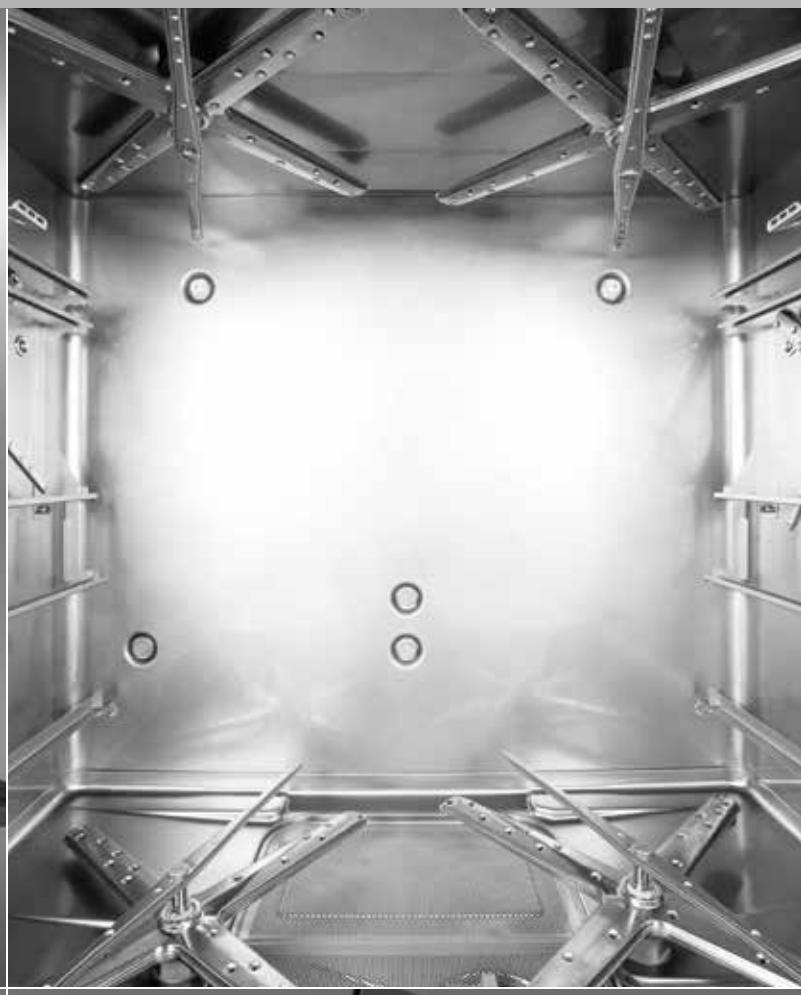

ZUINIGHEID

PREMAX LIJN EXCLUSIEF

HOGERE CAPACITEIT EN FLEXIBILITEIT

In gereedschappen vaatwasmachines wordt meestal groot en lastig vaatgoed afgewassen en werken de machines continu. De capaciteit van de spoelkamer wordt echter niet altijd volledig gebruikt. Met de intelligente zijdelingse geleiders van HOBART kan de capaciteit tegenover traditionele gereedschappen vaatwasmachines verdrievoudigd worden. De verhoogde capaciteit reduceert direct het aantal spoelcycli en dus ook de arbeidsinspanning tot 1.065 uren per jaar.* Uniek op de markt is ook de flexibiliteit van de **PREMAX** UP. In één cyclus kunnen GN-schalen, grote potten en zelfs EN-containers afgewassen worden. De **PREMAX** UP is daardoor universeel inzetbaar en uitstekend geschikt voor het gebruik in de gastronomie, slagers, kantines en ziekenhuizen.

*bij 300 GN-schalen / dag, 365 dagen / jaar

	UP	TRADITIONEEL MODEL	UPT	TRADITIONEEL MODEL
GN** schalen/dag	300	300	500	500
GN**/spoelproces	6	2	8	4
Spoelprocessen/dag	50	150	63	125
Spoelprocessen/h	24	30	24	30
Arbeidsinspanning/dag in h	2,08	5,00	2,60	4,17
Werkdagen/jaar	365	365	365	365
Arbeidsinspanning/jaar in h	760	1.825	951	1.521
Besparing PREMAX in h	**1.065**		**570**	

** 530 mm x 325 mm x 200 mm (L x B x H)

TERUGWINNING VAN WARMTE UIT AFVOERLUCHT

De optionele terugwinning van warmte uit afvoerlucht met geïntegreerde deuropening VAPOSTOP gebruikt de energie uit de hete waterdamp voor de opwarming van het verse water. Het instromende koude water wordt via de warmtewisselaar tot ca. 20 °C verwarmd waardoor de benodigde energie voor het bereiken van de vereiste spoeltemperatuur tot 7,8 kWh wordt gereduceerd. Op die manier kan tot 2.028 € per jaar bespaard worden.

JAARLIJKSE BESPARING DOOR HERWINNING VAN DE WARMTE UIT AFVOERLUCHT

PREMAX-LIJN

BEDRIJFSDAGEN PER JAAR	CYCLI/DAG 20	40	60	80	100
260	338 €	676 €	1.014 €	1.352 €	1.690 €
312	406 €	811 €	1.217 €	1.622 €	2.028 €

Berekeningsbasis: 0,25 €/kWh

PROFI-LIJN

BEDRIJFSDAGEN PER JAAR	CYCLI/DAG 20	40	60	80	100
260	241 €	483 €	724 €	966 €	1.207 €
312	290 €	579 €	869 €	1.159 €	1.449 €

Berekeningsbasis: 0,25 € / kWh

HOBART

ZUINIGHEID

ENERGIETERUGWINNING UIT AFVOERWATER

Bij commerciële vaatwasmachines wordt er veel energie verbruikt om warm water te verkrijgen voor een hygiënisch spoelresultaat. Na het einde van een spoelproces wordt het afvoerwater met een temperatuur van 60 °C weggepompt. Opgeslagen energie, in de vorm van warmte, gaat hierbij ongebruikt verloren. De warmte energieterugwinning uit het afvoerwater wordt teruggevoerd naar de vaatwasmachine. Het 60 °C warme afvoerwater wordt teruggeleid naar een warmtewisselaar waar het gemengd wordt met het toestromende koude water. Hierdoor wordt in de warmtewisselaar 15 °C koud water zonder verdere energiebehoefte verwarmd tot ca. 45 °C. De energie die nodig is voor het bereiken van de definitieve naspoeltemperatuur wordt gereduceerd met 12.709 kWh per jaar*. Zo wordt het milieu ontzien en bespaart u op bedrijfskosten tot wel 3.177 per jaar*. Doorschuif vaatwasmachines met energieterugwinning uit afvoerwater hebben een lagere aansluitwaarde nodig.

* bij 0,25 € / kWh, 5h / dag, 365 dagen / jaar

JAARLIJKSE BESPARING DOOR TERUGWINNING VAN DE WARMTE UIT AFVALWATER

PREMAX-LIJN

BEDRIJFSDAGEN PER JAAR	CYCLI / DAG				
	20	40	60	80	100
260	530 €	1.059 €	1.589 €	2.118 €	2.648 €
312	635 €	1.271 €	1.906 €	2.542 €	3.177 €

Berekeningsbasis: 0,25 € / kWh

PROFI-LIJN

BEDRIJFSDAGEN PER JAAR	CYCLI / DAG				
	20	40	60	80	100
260	284 €	567 €	851 €	1.135 €	1.418 €
312	340 €	681 €	1.021 €	1.362 €	1.702 €

Berekeningsbasis: 0,25 € / kWh

Een combinatie van de terugwinning van de warmte uit afvalwater en afvoerlucht is op aanvraag verkrijgbaar.

OPSLAG VAN AFVOERLUCHT

Bij het openen van een gebruikelijke doorschuif vaatwasmachine komt er aan de open achterkant van de kap hete stoom in de ruimte vrij waardoor er kostbare energie verloren gaat. De geïntegreerde energieopslag vanuit de afvoerlucht op de vaatwasmachines van HOBART is gebaseerd op de aan de vier zijden gesloten kap. Bij een geopende machine blijft de hete stoom in de kap en kan daardoor niet vrijkomen. De warmte-energie blijft binnen het systeem behouden. De in de serie aangebrachte energie-opslag geeft vrijwel geen vocht of energie aan de omgeving af. HOBART doorschuif vaatwasmachines hebben vanwege de gesloten kap daarom geen aparte warmte terugwinning van de afvoerlucht nodig. Opslag van afvoerlucht bespaart tot 5.210 kWh aan energie of tot 1.198 energiekosten per jaar.* En dat zonder verdere investering.

* bij 0,25 € / kWh, 5h / dag, 365 dagen / jaar

HOBART

BEDIENING

PREMAX LIJN EXCLUSIEF

VAPOSTOP DEUROPENING

Bij het openen van traditionele gereedschappen vaatwasmachines ontsnapt een hete dampwolk uit de machine. De optionele voor patent aangemelde VAPOSTOP-deuropening bij de **PREMAX** UP met geïntegreerde terugwinning van de afvoerluchtwarmte trekt met een meertrappige ventilator de door vochtigheid verzadigde lucht via een warmtewisselaar uit de machine. De afzuiging voorkomt op efficiënte manier het ontsnappen van damp. Het uitnemen van het vaatgoed door het personeel wordt aangenamer enmen wordt niet gestoord door vrijkomende dampwolken.

SMARTRONIC BESTURING

Juist in drukke tijden moet de machine snel en veilig te bedienen zijn. De één-knops-bediening SMARTRONIC combineert de belangrijke functies in de STARTER : Inschakelen, afwassen en uitschakelen. De starter geeft in duidelijke kleuren de bedrijfstoestanden weer: verwarmen, wassen, bedrijfsgereed. Details worden desgewenst met een druk op de knop opgevraagd. Verkeerde bediening en daarmee gepaard gaande uitvallen zijn vrijwel uitgesloten.

INDICATIE RESTERENDE TIJD

Het in de gaten houden van de afwasprocedure is normaal gesproken nauwelijks mogelijk. Ofwel men komt te vroeg, danwel te laat. De indicatie voor de resterende tijd in de STARTER toont duidelijk de vooruitgang van het actieve afwasprogramma. De vier gekleurde segmenten in de STARTER vullen zich rechtsom en geven het personeel op die manier, ook in drukke tijden, de mogelijkheid om prioriteiten in één oogopslag juist in te schatten en efficiënt te werken.

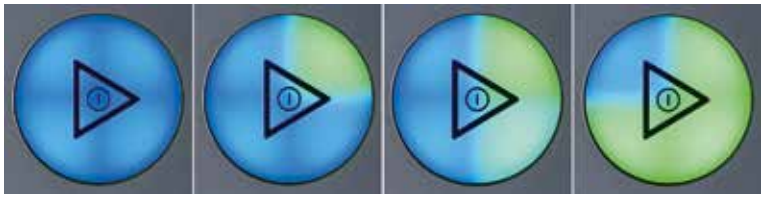

GEÏNTEGREERDE WATERONTHARDER

Kalk is een in water opgelost mineraal en verantwoordelijk voor afzettingen aan machineonderdelen en doorgebrande verwarmingselementen. Optioneel is de vaatwasmachine met een geïntegreerde waterontharder uitgevoerd.
De automatisch uitgevoerde waterontharder zorgt voor een soepele werking van de vaatwasser. De optionele waterontharder beschermt de vaatwasser - met name de verwarmingselementen - effectief tegen kalkaanslag.

HOBART

BEDIENING

SIGNAAL VOOR HERVULLING

Het geïntegreerde signaal voor hervulling maakt attent dat het reinigings- en naglansmiddel bijgevuld moeten worden. Daardoor wordt er voor een continu onberispelijk spoelresultaat gezorgd.

SENSOR OPHOPING VUIL IN ZEEF

Als er veel vuil in de machine terechtkomt, kan dat ertoe leiden dat de zeven verstopt raken. De sensor voor ophoping van vuil in de zeef registreert dat en geeft een waarschuwing aan de besturing. Deze functie helpt het bedieningspersoneel en zorgt voor een contnu afwaswerking.

HYGIËNE PROGRAMMA

In de loop van de tijd ontstaan er in de machine kalk- en vuilafzettingen. Het gepatenteerde hygiëne programma met het hygiëne tablet INTENSIEF verwijdert effectief kalk en vuilrestanten en zorgt voor een aangename geur. Het programma wordt na een vastgelegd aantal afwascycli weergegeven.

FLEXIBILITEIT

MAXIMALE CAPACITEIT

Voor grote hoeveelheden vaat biedt het model **PREMAX** UPT de juiste oplossing: de dubbele capaciteit tegenover traditionele gereedschappen vaatwasmachines met dubbele mand biedt plaats voor het tegelijkertijd spoelen van 8 GN-schalen (1/1), 5 EN-containers of combinaties van dat vaatgoed met andere potten en pannen. Onnodige wachttijden worden bespaard en een continu werkverloop is gewaarborgd.

PREMAX LIJN EXCLUSIEF

DUBBELE CAPACITEIT

Voor grote hoeveelheden vaat bieden de modellen **PROFI** UXT/UXTH en UXTLH de juiste oplossing: de dubbele capaciteit biedt plaats voor 6 bakkersmanden, 16 bakplaten of 3 EN-containers. Onnodige wachttijden worden bespaard en een continu werkverloop is gewaarborgd.

MACHINEHOOGTE 2 IN 1

In functie van de lokale omstandigheden kan de machinehoogte bij de **PROFI** UX en UXT bij een geopende deur 217 mm verlaagd worden. Op die manier is het gebruik van de machine ook in ruimten met een lage plafondhoogte gegarandeerd. De inschuifhoogte bedraagt dan 650 mm.

INSCHUIFHOOGTE L

De bovengemiddelde inschuifhoogte biedt in functie van het model plaats voor 4 bakkersmanden, grote dienbladen en bakplaten (600 x 800 mm).

TEKENINGEN

UX

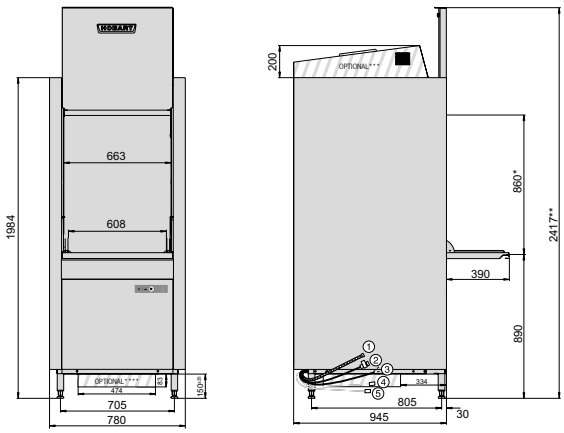

UP

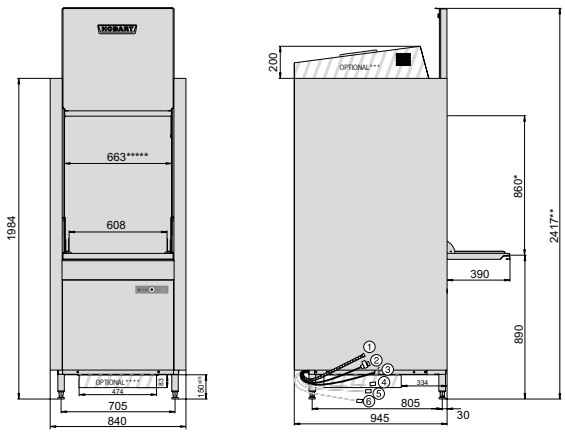

UXT

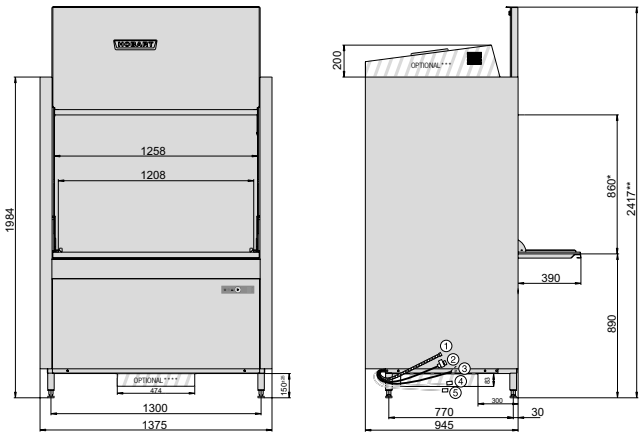

UPT

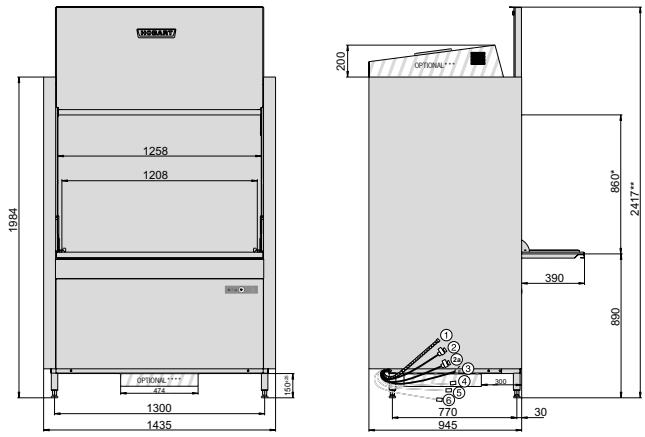

① Afvoerslang ② Aansluiting vers water ③ Aansluitkabel ④ Vloeibaar reinigingsmiddel [a] ⑤ Naglansmiddel [a]

[a] bij machines met slangvulling

* Inschuifhoogte kan tot 650 mm verlaagd worden.
** Hoogte bij geopende deur kan tot 2.200 mm verlaagd worden.
*** bij terugwinning van warmte uit afvoerlucht
**** bij terugwinning van warmte uit afvalwater

UXTH

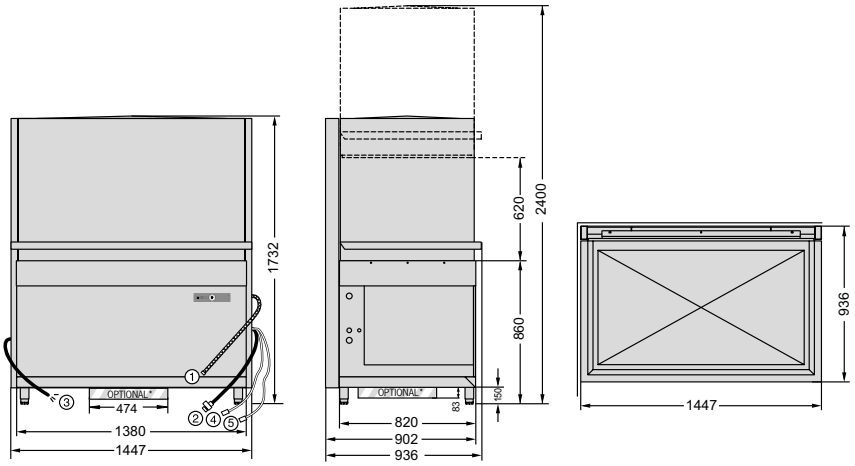
1732
OPTIONAL*
474
1380
1447
620
2400
860
150
83
820
902
936
936
1447

UXTLH

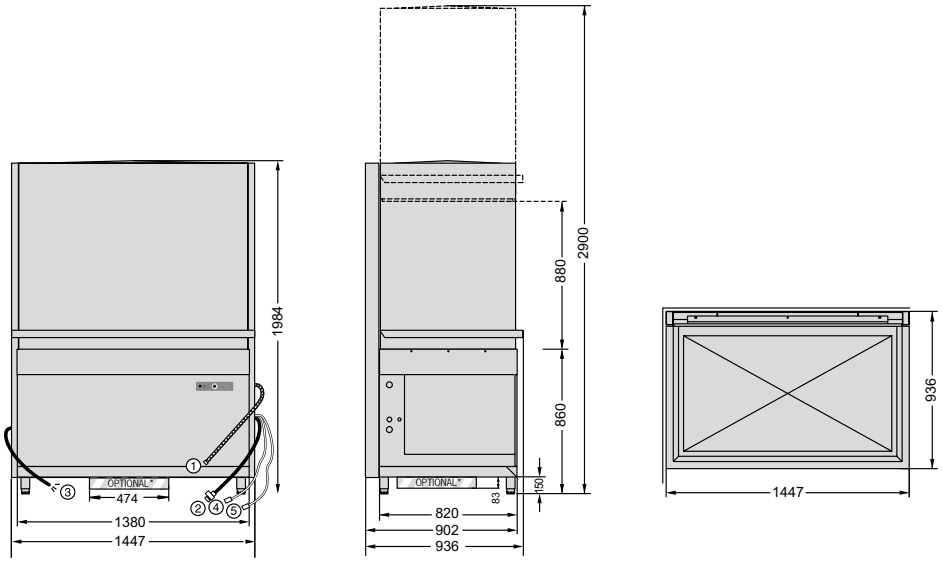
1984
OPTIONAL*
474
1380
1447
880
2900
860
150
83
820
902
936
936
1447

UITVOERING

	PROFI-LIJN		
MODELLEN	**UX**	**UXT**	**UXTH**
MODELTYPE	Frontdeur	Frontdeur	Kap
VAATWERK			
Beschrijving	Potten, GN-schalen, dienbladen & toebehoren van elke aard; 2 EN-containers; 8 platen tot 600 x 800 mm; 4 bakkersmanden	Potten, GN-schalen, dienbladen & toebehoren van elke aard; 3 EN-containers; 16 platen tot 600 x 800 mm; 6 bakkersmanden	Potten, GN-schalen & toebehoren van elke aard; 3 EN-containers; 8 platen tot 600 x 800 mm; 3 bakkersmanden
SPOELRESULTAAT			
VAPO-ACTIVE Stoomwassen	–	–	–
Direct sproeisysteem voor afwasmiddel	–	–	–
GENIUS-X² Fijnfilter systeem	●	●	●
ROTOR-X Wassysteem	●	●	●
Zeefdetectie	●	●	●
POWER-wassen	●	●	●
ZUINIGHEID			
Hogere capaciteit en flexibiliteit	–	–	–
Energieterugwinning uit afvoerwater	○	○	○
Terugwinning van warmte uit afvoerlucht	○	○	–
Naspoelpomp	●	●	●
Opslag van afvoerlucht	–	–	●
Geïsoleerde kap voor warmte en geluid	–	–	○
BEDIENING			
VAPOSTOP Deuropening	○	○	–
SMARTRONIC Besturing	●	●	●
Indicatie resterende tijd	●	●	●
Geïntegreerde waterontharder	○	–*	–*
Signaal voor hervulling	●	●	●
Sensor ophoping vuil in zeef	●	●	●
Hygiëne programma	●	●	●
Hoekopstelling mogelijk	–	-	○
Reinigings- en Naglansmiddel dosering	●	●	●
FLEXIBILITEIT			
Maximale capaciteit	–	–	–
Dubbele capaciteit	–	●	●
Machinehoogte 2 in 1	●	●	–
Invoerhoogte L	●	●	–

● inclusief ○ optie – niet aanwezig * Externe waterontharding aanbevolen

	PROFI-LIJN	PREMAX-LIJN	
MODELLEN	**UXTLH**	**UP**	**UPT**
MODELTYPE	Kap	Frontdeur	Frontdeur
VAATWERK			
Beschrijving	Potten, GN-schalen, dienbladen & toebehoren van elke aard; 3 EN-containers; 16 platen tot 600 x 800 mm; 6 bakkersmanden	Potten, dienbladen & toebehoren van elke aard, 6 GN-schalen (1/1); 4 EN-containers	Potten, dienbladen & toebehoren van elke aard, 8 GN-schalen (1/1); 5 EN-containers
SPOELRESULTAAT			
VAPO-ACTIVE Stoomwassen	–	● PREMAX-LIJN EXCLUSIEF	● PREMAX-LIJN EXCLUSIEF
Direct sproeisysteem voor afwasmiddel	–	● PREMAX-LIJN EXCLUSIEF	● PREMAX-LIJN EXCLUSIEF
GENIUS-X² Fijnfilter systeem	●	●	●
ROTOR-X Wassysteem	●	●	●
Zeefdetectie	●	●	●
POWER-wassen	●	●	●
ZUINIGHEID			
Hogere capaciteit en flexibiliteit	–	● PREMAX-LIJN EXCLUSIEF	● PREMAX-LIJN EXCLUSIEF
Energieterugwinning uit afvoerwater	○	○	○
Terugwinning van warmte uit afvoerlucht	–	○	○
Naspoelpomp	●	●	●
Opslag van afvoerlucht	●	–	–
Geïsoleerde kap voor warmte en geluid	○	–	–
BEDIENING			
VAPOSTOP Deuropening	–	○	○
SMARTRONIC Besturing	●	●	●
Indicatie resterende tijd	●	●	●
Geïntegreerde waterontharder	–*	●	–*
Signaal voor hervulling	●	●	●
Sensor ophoping vuil in zeef	●	●	●
Hygiëne programma	●	●	●
Hoekopstelling mogelijk	○	–	–
Reinigings- en Naglansmiddel dosering	●	●	●
FLEXIBILITEIT			
Maximale capaciteit	–	● PREMAX-LIJN EXCLUSIEF	● PREMAX-LIJN EXCLUSIEF
Dubbele capaciteit	●	–	●
Machinehoogte 2 in 1	-	–	–
Invoerhoogte L	●	●	●

TECHNISCHE GEGEVENS

	PROFI-LIJN		
MODELLEN	**UX**	**UXT**	**UXTH**
PROGRAMMADUUR*	120 / 240 / 360 sec. en speciale programma	120 / 240 / 360 sec. en speciale programma	120 / 240 / 360 sec. en speciale programma
PRESTATIES			
Rekcapaciteit	30 /h	30 /h	30 /h
Dienbladen (600 x 800 mm)	240 /h	480 /h	240 /h
EN-krat	60 /h	90 /h	90 /h
Bakkersmanden	120 /h	180 /h	90 /h
GN (1/1)	60 /h	90 /h	90 /h
TANKINHOUD	80 l	130 l	130 l
WATERVERBRUIK	4,5 l/rek	8 l/rek	8 l/rek
POMPCAPACITEIT	2,7 kW	2 x 2,7 kW | 2 x 1.300 l/min	2 x 2,7 kW | 2 x 1.300 l/min
Tankverwarming	3,3 kW	6 kW	6 kW
VERWARMINGSVERMOGEN			
Fabrieksinstelling	12,3 kW	15 kW	15 kW
Aanpasbaar	6,15 kW	9 kW	9 kW
TOTALE AANSLUITWAARDE			
Fabrieksinstelling	15,6 kW | 3 x 35 A	21,6 kW | 3 x 50 A	21,6 kW | 3 x 50 A
Aanpasbaar	12,6 kW | 3 x 20 A	15,7 kW | 3 x 35 A	15,7 kW | 3 x 35 A
Stroomsoort	400 / 50 / 3N	400 / 50 / 3N	400 / 50 / 3N
AFMETINGEN			
Invoerhoogte	860 mm	860 mm	620 mm
Afmeting rek	600 x 760 mm	1.240 x 700 mm	1.240 x 700 mm

CONCEPTOPLOSSINGEN VOOR EEN OPTIMAAL SPOELRESULTAAT

WATERBEHANDELING
Voor iedere waterkwaliteit de juiste oplossing: Onthardingsinstallaties ter bescherming tegen kalkafzettingen en osmose-installaties voor een spoelresultaat zonder vlekken.

CHEMISCHE VAATWASMIDDELEN
Voor iedere toepassing het juiste vaatwasmiddeel - perfect op de machine afgestemd. **De hygiënelijn HYLINE**.

		PREMAX-LIJN	
MODELLEN	**UXTLH**	**UP**	**UPT**
PROGRAMMADUUR*	120 / 240 / 360 sec. en speciale programma	150 / 280 / 400 sec. en speciale programma	150 / 280 / 420 sec. en speciale programma
PRESTATIES			
Rekcapaciteit	30 /h	24 /h	24 /h
Dienbladen (600 x 800 mm)	480 /h	168 /h	360 /h
EN-krat	90 /h	96 /h	120 /h
Bakkersmanden	180 /h		
GN (1/1)	90 /h	144 /h	192 /h
TANKINHOUD	130 l	80 l	130 l
WATERVERBRUIK	8 l/rek	8 l/rek	14 l/rek
POMPCAPACITEIT	2 x 2,7 kW | 2 x 1.300 l/min	2,7 kW	2 x 2,7 kW
Tankverwarming	6 kW	3,3 kW	6 kW
VERWARMINGSVERMOGEN			
Fabrieksinstelling	15 kW	15 kW	18 kW
Aanpasbaar	9 kW	9 kW	
TOTALE AANSLUITWAARDE			
Fabrieksinstelling	21,6 kW | 3 x 50 A	18,5 kW | 3 x 35 A	24,5 kW | 3 x 50 A
Aanpasbaar	15,7 kW | 3 x 35 A	15,4 kW | 3 x 25 A	
Stroomsoort	400 / 50 / 3N	400 / 50 / 3N	400 / 50 / 3N
AFMETINGEN			
Invoerhoogte	880 mm	860 mm	860 mm
Afmeting rek	1.240 x 700 mm	600 x 760 mm	1.240 x 700 mm

* Om te waarborgen dat hygienische spoeltemperaturen ook bij een koudwateraansluiting of minder verwarmingsprestatie worden bereikt, heeft de machine een automatische programmatijdsbesturing.

WANNEER ER OOIT EEN MACHINE IN STAAT ZAL ZIJN OM ZONDER WATER AF TE WASSEN, DAN ZAL DIT EEN HOBART ZIJN.

HET BEDRIJF

HOBART is marktleider voor commerciële vaatwastechniek en gerenommeerd producent van gaar-, bereidings-, koel- en milieutechniek. Opgericht in 1897 in Troy, Ohio, heeft HOBART tegenwoordig wereldwijd meer dan 6.900 medewerkers. Op de productieplaats Offenburg in Duitsland ontwikkelt, produceert en distribueert HOBART wereldwijd vaatwastechniek. Internationaal maken horecabedrijven, verzorgingsinstellingen, bakkerijen en slagers, supermarkten, luchtvaartmaatschappijen en cruiseschepen gebruik van onze innovatieve producten, de toppers wat zuinigheid en milieuvriendelijkheid betreft.

Deze kwaliteitsbelofte geven wij aan onze klant en is ons persoonlijke doel waaraan bij HOBART door alle medewerkers wordt gewerkt.

ONS VISIOEN - AFWASSEN ZONDER WATER

Uit intensief marktonderzoek is gebleken dat onze klanten afwastechniek verwachten die de grootste zuinigheid combineert met optimale prestatie. Hieraan oriënteren wij ons en dit vormt de basis van ons visioen „afwassen zonder water“. Deze doelstelling is voor ons een voortdurende motivatie om telkens weer nieuwe wegen te gaan die het verbruik aan water, energie en chemische reinigingsmiddelen continu reduceren. Met innovatieve topprestaties willen wij stap voor stap dichter bij dit doel komen. En wij weten nu al: wanneer ooit de eerste machine werkelijk in staat zal zijn om zonder water af te wassen, dan zal het een HOBART zijn.

ONZE FOCUS
INNOVATIEF - ECONOMISCH - ECOLOGISCH

Dat is onze leus. Innovatief zijn betekent voor ons dat we telkens weer nieuwe technologische maatstaven ontwikkelen, gecombineerd met een werkelijke meerwaarde voor de klant. Mogelijk maakt dit een technologiecentrum en een innovatiecentrum voor vatwastechniek bij ons moederbedrijf in Duitsland. Met geconcentreerde innovatieve kracht worden hier hoogefficiënte producten ontwikkeld die onze status als technologieleider telkens weer bevestigen. Economisch zijn betekent voor ons om maatstaven wat betreft lage bedrijfskosten en verbruikswaarden te definiëren en de markt continu te revolutioneren. Ecologisch zijn betekent voor ons de verantwoordelijke omgang met resources en een duurzaam energiebeleid. Dat geldt niet alleen voor het product als zodanig, maar alomvattend voor alle afdelingen van het bedrijf zoals inkoop of productie.

HOBART

DEUTSCHLAND/ÖSTERREICH
HOBART GMBH
Robert-Bosch-Straße 17 I 77656 Offenburg
Tel.: +49(0)781.600-0 I Fax: +49(0)781.600-23 19
info@hobart.de I www.hobart.de
SERVICE® Werkskundendienst 0180.345 62 58
für Österreich 0820.24 05 99
Zentraler Verkauf 0180.300 00 68

NEDERLAND
HOBART NEDERLAND B.V.
Pompmolenlaan 12 I 3447GK Woerden
Tel.: +31(0)348.46 26 26
Fax: +31(0)348-43 01 17
info@hobart.nl
www.hobart.nl

KOREA
HOBART KOREA LLC
7th Floor I Woonsan Bldg I 108 I Bangi-dong
Songpa-gu I Seoul 138-050
Phone: +82(0)2 34 43 69 01
Fax: +82(0)2 34 43 69 05
contact@hobart.co.kr
www.hobart.co.kr

SCHWEIZ
GEHRIG GROUP AG
Bäulerwisenstrasse 1 I 8152 Glattbrugg
Tel.: +41(0)43.211 56-56
Fax: +41(0)43.211 56-99
info@gehriggroup.ch
www.gehriggroup.ch

NORGE
HOBART NORGE
Gamle Drammensvei 120 I 1363 HØVIK
Tel.: +47(0)67 10 98 00
post@hobart.no
www.hobart.no

JAPAN
HOBART (JAPAN) K.K.
Suzunaka Building Omori
6-16-16 Minami-Oi I Shinagawa-ku I Tokyo 140-0013
Phone: +81(0)3 5767 8670
Fax: +81(0)3 5767 8675
info@hobart.co.jp
www.hobart.co.jp

FRANCE
COMPAGNIE HOBART
ZI PARIS EST - Allée du 1er Mai - B.P. 68
77312 MARNE LA VALLEE Cedex 2
Téléphone: +33(0)1 64 11 60 00
Fax: +33(0)1 64 11 60 01
contact@hobart.fr
www.hobart.fr

SVERIGE
HOBART SCANDINAVIA APS
Box 2101 I 196 02 Kungsängen
Tel.: +46(0)8 584 50 920
Fax: +46(0)8 584 50 929
info@hobart.se
www.hobart.se

SINGAPORE
HOBART INTERNATIONAL (S) PTE LTD
158 I Kallang Way I #06-03/05
Singapore 349245
Phone: +65(0)6846 7117
Fax: +65(0)6846 0991
enquiry@hobart.com.sg
www.hobart.com.sg

UNITED KINGDOM
HOBART UK
Southgate Way I Orton Southgate
Peterborough I PE2 6GN
Phone: +44(0)844 888 7777
customer.support@hobartuk.com
www.hobartuk.com

DANMARK
HOBART SCANDINAVIA APS
Håndværkerbyen 27 I 2670 Greve
Tel.: +45(0)43 90 50 12
Fax: +45(0)43 90 50 02
post@hobart.dk
www.hobart.dk

THAILAND
HOBART (THAILAND)
889 Thai CC building I 31st Floor I Room no. 311
South Sathorn Rd. I Yannawa I Sathorn
Bangkok 10120
Phone: +66(0)2-675-6279 I Fax: +66(0)2-675-6280
enquiry@hobartthailand.com I www.hobartthailand.com

BELGIUM
HOBART FOSTER BELGIUM
Industriestraat 6 I 1910 Kampenhout
Phone: +32(0)16 60 60 40
Fax: +32 (0)16 60 59 88
sales@hobart.be
www.hobart.be

AUSTRALIA
HOBART FOOD EQUIPMENT
Unit 1 / 2 Picken Street I Silverwater NSW I 2128
Tel.: +61(0)2 9714 0200
Fax: +61(0)2 9714 0242
www.hobartfood.com.au

OTHER COUNTRIES
HOBART GMBH
Robert-Bosch-Straße 17 I 77656 Offenburg I Germany
Phone: +49(0)781.600-28 20
Fax: +49(0)781.600-28 19
info-export@hobart.de
www.hobart-export.com

Die Angaben in diesem Prospekt beruhen auf dem Stand 03/2015. Technische Änderungen oder Änderungen der Ausführung bleiben vorbehalten.

The details given in this brochure are correct as of 03/2015. We reserve the right to technical or design modifications.

Document non contractuel. Les indications de ce prospectus sont conformes à la mise à jour de 03/2015. Nous nous réservons le droit de modifier les données ou les configurations techniques de nos machines.

FSC www.fsc.org MIX Paper from responsible sources FSC® C005754

PR-0315-761-Knl